1TR1	8320344
1TR2	8320095
1TR3	8320137
1TR4	8320137
1TR5	8320332
1TR6	8320295
1TR100/200	8320344
1TR101/201	8320095
1TR102/202	8320344
1TR103/203	8320095
1TR104/204	8320095
1TR105/205	8320097
1TR106/206	8320285
5TR1	8320104
5TR2	8320104
5TR3	8320104
5TR4	8320097
5TR5	8320292
6TR1	8320097
6TR2	8320097

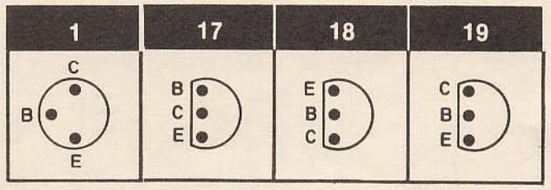

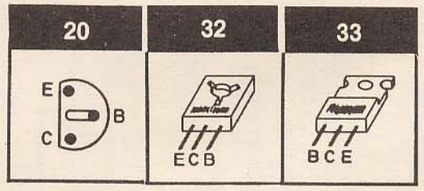

* 8320095	20	BC549B	8320292	32	BD137
8320097	20	BC547B	8320295	20	BC337
	18	BC237B		20	BC337–25
	20	BC171B			
	19	BC317B	* 8320332	33	R2513
	20	BC182B			
	17	BC182BL	* 8320344	20	BC384B
	20	BC182BK		20	BC550B
	20	BC237B			
	1	BC207B			
8320104	20	BC558B			
	20	BC212B			
	17	BC212BL			
	20	BC212BK			
	20	BC252B			
	18	BC308B			
8320137	20	BC182B			
	20	BC182BK			
8320285	20	BC183C			
	20	BC183CK			
	17	BC183CL			

* Speciel udsøgt eksemplar/ * Specially selected specimen./ * Speziell ausgesuchtes Exemplar

1D1	8300155	40 C 800		
1D2	8300023	EM502	1N4002	1N4003
1D3	8300045	ZPD 27 V 5 %	BZX79	
1D100-1D200	8300042	OA91		
1D101-1D201	8300131	1N4148		
1D102-1D202	8300131	1N4148		
5D1	8300131	1N4148		
5D2	8300131	1N4148		
5D3	8300023	EM 502	1N4002	1N4003
6D1	8300028	9,1 V 5 %		
6D2	8300131	1N4148		

IC	Indexnr.	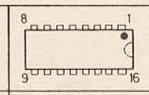
1IC100	8340046	NE 545 B
1IC200	8340046	NE 545 B

Bang & Olufsen

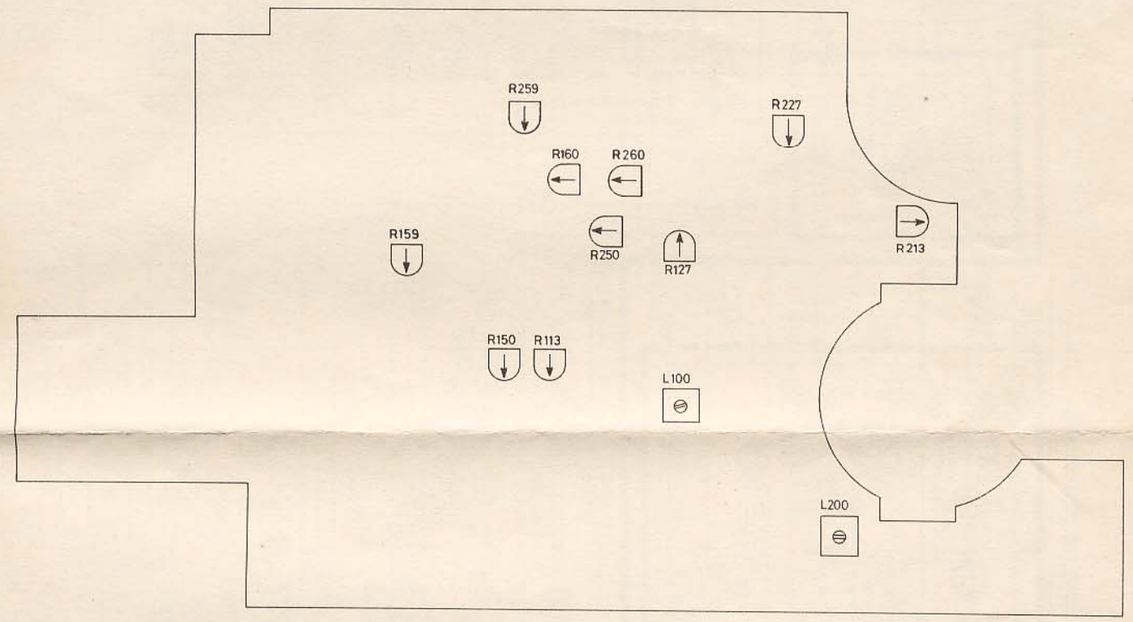

JUSTERINGER

L 100 19 kHz filter L
L 200 19 kHz filter R

R 113 Gengive pegel L
R 213 Gengive pegel R

R 150 Optage frekvensgang L
R 250 Optage frekvensgang R

R 127 Gengive frekvensgang L
R 227 Gengive frekvensgang R

R 159 VU-meter L
R 259 VU-meter R

R 160 Bias L
R 260 Bias R

ADJUSTMENTS

L 100 19 kHz filter L
L 200 19 kHz filter R

R 113 Play-back level L
R 213 Play-back level R

R 150 Recording frequency response L
R 250 Recording frequency response R

R 127 Play-back frequency response L
R 227 Play-back frequency response R

R 159 VU-meter L
R 259 VU-meter R

R 160 Bias L
R 260 Bias R

JUSTIERUNGEN

L 100 19 kHz Filter L
L 200 19 kHz Filter R

R 113 Wiedergabe pegel L
R 213 Wiedergabe pegel R

R 150 Aufnahme Frequenzgang L
R 250 Aufnahme Frequenzgang R

R 127 Wiedergabe Frequenzgang L
R 227 Wiedergabe Frequenzgang R

R 159 VU-Meter L
R 259 VU-Meter R

R 160 Vormagnetisierung L
R 260 Vormagnetisierung R

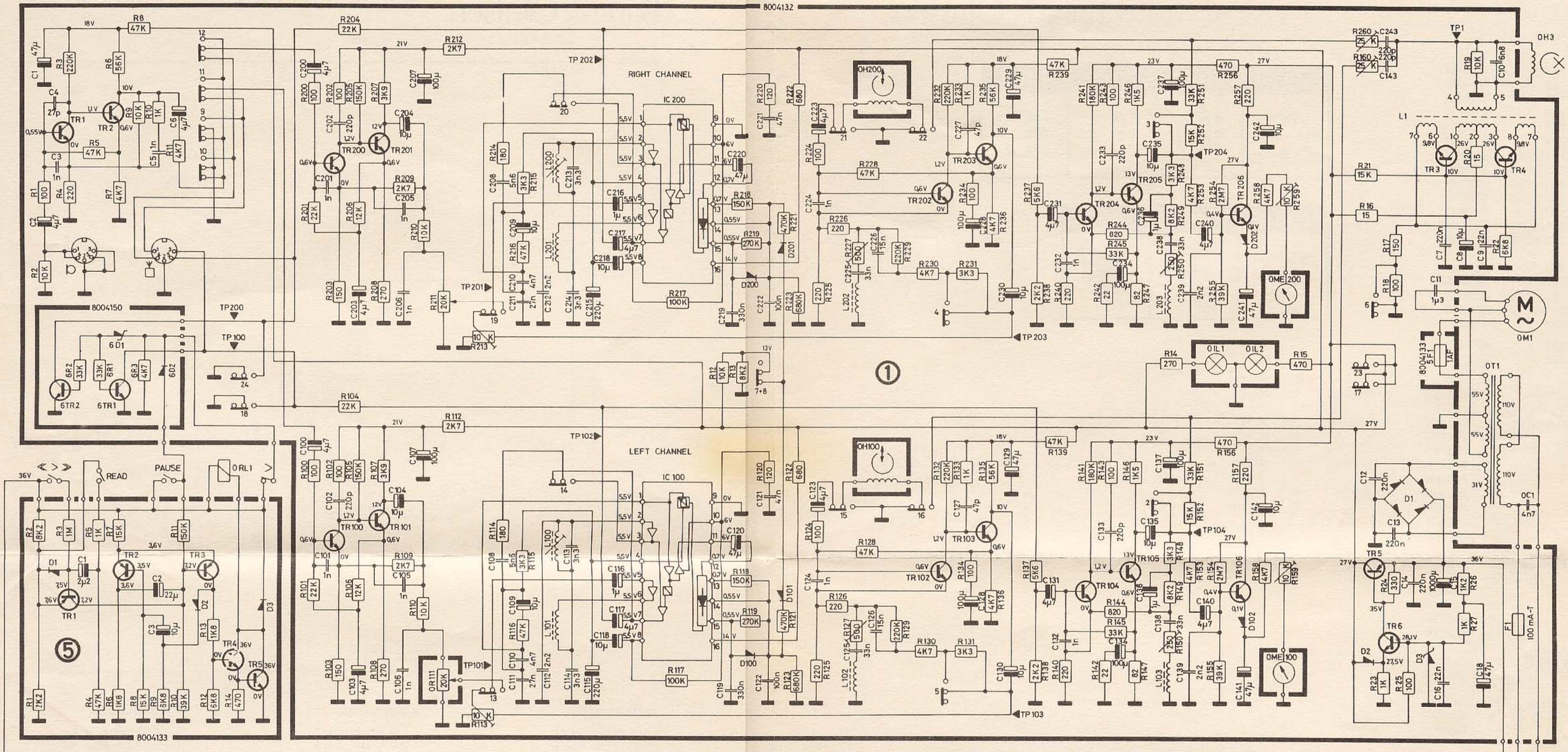

MÅLEPUNKTER

DC	Spændingerne på 1IC100 og 1IC200 er målt med Dolby-knappen indtrykket. Spændingerne på 1TR 104-105-106 1TR 3-4 og 1TR 204-205-206 er målt i stilling Record.
AC	Gengive fra pegel bånd: TP 103–TP 203 . . . . . 50 mV
CrO_2-knappen indtrykket og optageknappen i maks.	Optage: TP100–TP200 . . . . . 2 mV TP101–TP201 . . . . . 30-40 mV TP102–TP202 . . . . . 580 mV TP104–TP204 . . . . . 3 V TP 1 . . . . . 90 kHz 30 V
Mikrofon knappen indtrykket	Mikrofon indgang . . . . 80 μV
Mikrofon knappen ude	Radio indgang . . . . . 2 mV

TEST POINTS

DC	The voltages on 1IC100 and 1IC200 have been measured with depressed Dolby-button. The voltages on 1TR 104-105-106, 1TR 3-4, and 1TR 204-205-206 have been measured in position Record.
AC	Playing back from level tape: TP 103–TP 203 . . . . . 50 mV
CrO_2 button depressed and recording button in max.	Recording: TP100–TP200 . . . . . 2 mV TP101–TP201 . . . . . 30-40 mV TP102–TP202 . . . . . 580 mV TP104–TP204 . . . . . 3 V TP1 . . . . . 90 kHz 30 V
Microphone button depressed	Microphone input . . . . 80 μV
Microphone button released	Radio input . . . . . 2 mV

TESTPUNKTE

DC	Die Spannungen auf 1IC100 und 1IC200 sind mit dem Dolby-Knopf eingedrückt gemessen. Die Spannungen auf 1TR 104-105-106, 1TR 3-4 und 1TR 204-205-206 sind in Position Record gemessen.
AC	Von Pegelband wiedergeben: TP103–TP203 . . . . . 50 mV
CrO_2 Knopf eingedrückt und Aufnahme Knopf in max.	Aufnehmen: TP100–TP200 . . . . . 2 mV TP101–TP201 . . . . . 30-40 mV TP102–TP202 . . . . . 580 mV TP104–TP204 . . . . . 3 V TP1 . . . . . 90 kHz 30 V
Mikrophonknopf eingedrückt	Mikrophoneingang . . . . 80 μV
Mikrophonknopf ausgelöst	Radioeingang . . . . . 2 mV