Betjenings anvisning

A/S BANG & OLUFSEN PRODUKTIONSSELSKAB LEVERANDØR TIL DET KONGELIGE DANSKE HOF

B&O

Det danske kvalitetsmærke

beolit 700 og 800

A/S BANG & OLUFSEN PRODUKTIONSSELSKAB LEVERANDØR TIL DET KONGELIGE DANSKE HOF

B&O

Det danske kvalitetsmærke

Det glæder os, at De har valgt et B & O produkt, og De skal straks vide, at det forpligter os. Vi ønsker, at De skal kunne opnå det fulde udbytte af Deres B & O.

Naturligvis er De ivrig efter straks at prøve Deres nyerhvervelse, og selv om De måske mener, at De gennem forhandlerens demonstration allerede kender apparatets funktion, skulle De alligevel gøre Dem selv den tjeneste at læse denne vejledning igennem.

Og lige endnu ét: Skulle der være punkter, De kunne ønske nærmere belyst, så henvend Dem til Deres B & O-forhandler. Han er fagmand og kan give Dem fuld besked.

Med venlig hilsen

LEVERANDØR TIL DET KGL. DANSKE HOF

A·S BANG & OLUFSEN

PRODUKTIONSSELSKAB

BEOLIT 700 og 800

KORTFATTET BETJENINGSANVISNING

Se efterfølgende sider for yderligere oplysninger

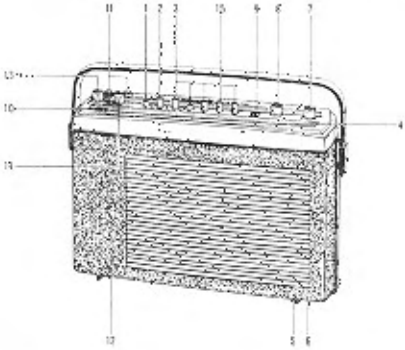

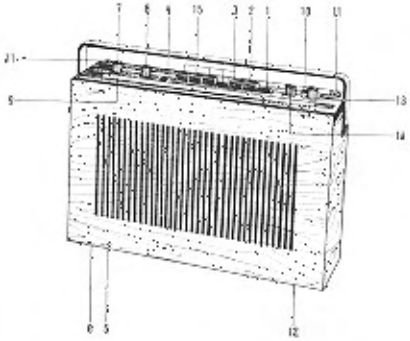

1. ○ ● **Afbryder.**
   Modtageren er tændt, når denne knap er trykket ned og slukkes ved at trykke på knappen en gang til.
2. Y **-AFC.**
   På lang- og mellembølger virker knappen som anteneomskifter.
   På FM sættes automatikken ud af funktion, når knappen trykkes ned.
3. **Område.**
   Indstil på det ønskede område ved at nedtrykke den pågældende knap. Vedrørende aflytning i FM-området: Se udførlig vejledning under FM.
4. **AM-skala.**
5. **Tilslutning for grammofon og båndoptager.**
6. **Tilslutning for ekstra højttaler.**

7. **Diskantkontrol.**
Drejes knappen med uret, forøges diskantområdet.

8. **Skalaindstilling.**
Indstil på stationen. Gengivelsen er kun korrekt, når der er indstillet nøjagtigt.
Efterreguler evt. styrken.

9. **FM-skala.**

10. **Radicator.**
Se udførlig vejledning under afsnittet Radicator.

11. **Teleskop-antenner.**

12. **Tilslutning for udvendig antenne.**
(Der kan kun anvendes stik med kort midterben, max. 12 mm).

13. **Styrkekontrol.**

14. **Baskontrol.**
Drejes knappen med uret, forøges basområdet.

15. **Grammofon og båndoptager trykknap.**
Betjenes som beskrevet under afsnittene:
Grammofontilslutning.
Båndoptagertilslutning.

RADICATOR

Modtageren er forsynet med en radicator, der kan kontrollere batteriets spænding og lette indstillingen (tuningen) på en station.

Ved kontrol af batteriets spænding tændes modtageren og indstilles, så den ingen station modtager. Dette opnås lettest ved at nedtrykke mellembølgeknappen og 49 m-knappen samtidig. Radicatorens viser vil nu stille sig i det grønne felt, såfremt batteriet er i orden. Hvis viseren kun stiller sig i det røde felt, er batteriet slidt op og bør udskiftes. Modtageren kan muligvis stadig spille, men har ikke sin fulde ydeevne, og der er fare for, at batteriet vædsker og forvolder skade inde i modtageren.

Ved indstilling (tuning) på en station drejer man på skalaknappen, indtil den ønskede station får radicatorens viser til at stille sig på maximum tuning. Ved modtagelse på modtagerens indbyggede antenner er det vigtigt, at man drejer og flytter modtageren, indtil man har fundet den placering af modtageren, der giver maximum tuning. Det er især vigtigt at dreje og flytte modtageren, når man indendørs ønsker at modtage en svag station, da modtageforholdene på grund af vandrør, betonarmering m. m. kan være højst forskellige for to steder med få meters afstand.

Ved pejling (se dette afsnit) anvendes radicatoren på følgende måde: man indstiller på den station, man pejler, til man har maximum tuning og drejer dernæst modtageren, til man når minimum tuning. Radicatoren gør pejling med modtageren nemmere og mere nøjagtig.

DUPLEX-DREV. Modtageren er forsynet med duplex-drev, hvilket betyder, at man har to særskilte skalatræk, et for AM og et for FM. Ved omskiftning fra AM til FM eller fra FM til AM, kan man altså indstille på den ønskede station i det ene område uden at flytte fra stationen i det andet område. Indstilling på denne station igen foretages blot ved at trykke på den pågældende knap i trykomskifteren og uden brug af skalatrækket.

MODTAGNING I AM-OMRÅDERNE
(langbølge, mellembølge og 49 m-bånd).

Modtageren er forsynet med indbygget ferritantenne af en konstruktion, der giver meget stor
4 følsomhed på lang- og mellembølgeområdet.

På 49 m-båndet benyttes den stavantenne, der er mærket med „49 m". For at opnå størst følsomhed på 49 m-båndet, skal denne trækkes ud i sin fulde længde og stå lodret.

Under dårlige modtageforhold, som f. eks. i en lukket bil eller et jernbetonhus, kan man slutte en udvendig antenne til modtageren og samtidig koble modtagerens indbyggede ferritantenne ud på MB og LB ved at nedtrykke antenneknappen. Ved lytning til 49 m-bånd må antenneknappen ikke trykkes ned.

Hvis modtageforholdene er dårlige, og der ingen højtantenne er til rådighed, vil man få det bedste resultat ved at flytte modtageren hen i nærheden af et vindue.

Ferritantennen ligger på langs i modtageren og har en vis retningsvirkning, således at man kan få den bedst mulige modtagelse ved at dreje apparatet. På samme måde kan man undertrykke en uønsket station ved at dreje modtageren, til denne station er svagest mulig; herved vil den ønskede station måske også svækkes, men da det område, hvor den ønskede station er kraftig, er meget større end det, hvor den uønskede undertrykkes, kan der opnås en stor forbedring ved den beskrevne fremgangsmåde.

PEJLING

Modtagerens retningsfølsomhed kan benyttes til pejling. Fremgangsmåden er følgende: Man indstiller skalaen på en station med kendt beliggenhed, for eksempel et af skibsradiofyrene på LB i området 300—320 KHz, og derefter drejer man modtageren, til stationen er svagest. Som nævnt tidligere er denne retning meget velbestemt, og stationen vil derefter findes på en ret linie på langs gennem modtageren. På et kort, der er orienteret med hensyn til verdenshjørnerne, indtegnes liniens retning gennem stationen, og der foretages en ny pejling efter en anden station. Også denne pejling indtegnes på kortet, og modtagerpositionen er derefter det sted, hvor de to linier skærer hinanden. Som kontrol kan der foretages en tredie pejling.

MODTAGNING I FM-OMRÅDET

Den indbyggede FM-antenne er udformet som en teleskopisk dipol, der består af to stavantenner. Hvis modtageforholdene er dårlige, kan man forbedre gengivelsen ved at trække antennerne op, idet man begynder med den, der ikke er mærket „49 m". Det er muligt, at man kun behøver at trække denne antenne et stykke op for at få tilfredsstillende gengivelse. Helt

optrukket høres et lille klik fra en indbygget kuglelås. Under meget dårlige modtageforhold og distancemodtagning trækkes begge antennerne helt op, som ovenfor beskrevet, lægges ned i vandret plan og drejes til bedste gengivelse opnås. Tillader pladsforholdene ikke, at antennerne lægges helt ned, kan de stilles i en vinkel på 45°. Befinder man sig i en lukket bil eller et jernbetonhus, hvor det ikke forbedrer gengivelsen at trække antennerne op, kan man opnå forbedring i gengivelsen ved at tilslutte en udvendig antenne til antennestikdåsen, som er fælles for AM og FM.

Modtageren er på FM udstyret med automatik, der sørger for korrekt stationsindstilling. Automatikken kan kobles ud ved at nedtrykke antenneknappen (2).

BATTERI

Modtageren bør normalt forsynes med 6 elementer f. eks. „Steel-Power", der er specielt beregnet til brug i transistormodtagere. Levetiden for et sæt elementer er ca. 200—300 timer afhængig af typen og af, hvor kraftigt man spiller, da strømforbruget stiger, når der drejes op for styrken.

Udskiftning af elementer kan De selv foretage — eller De kan lade Deres radioforhandler gøre det for Dem.

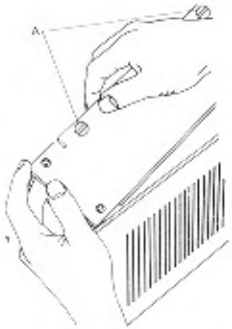

Ved aftagning af bundstykket i Beolit 800 skal skruerne mærket „A" drejes, så kærven er parallel med de lange sider.

Bundstykket trækkes først ud i skruesiden.

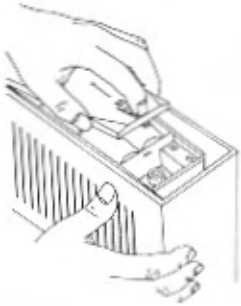

Isættes sidst udtages først

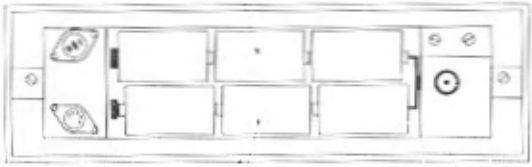

Isættes sidst udtages først

Alle 6 elementer bør skiftes samtidigt, og det er skadeligt at lade modtageren stå med udbrændt batteri. Angående tidspunktet for udskiftning af elementerne: se afsnittet om radicatoren.

EKSTRA HØJTTALER OG HOVEDTELEFON

Modtageren er forsynet med en stikdåse (6) for tilslutning af ekstra højttaler eller hovedtelefon. Ved at tilslutte en god udvendig højttaler opnår man endnu større styrke og fylde, end man kan opnå i transistormodtagerens lille kabinet. Ved at vende stikproppen kan De selv bestemme, om den indbyggede højttaler skal afbrydes, mens De spiller på ekstrahøjttaleren, eller om den skal spille sammen med ekstrahøjttaleren. På samme måde kan der tilsluttes en hovedtelefon, men bemærk, at hovedtelefonens impedans helst skal være 5 ohm.
Stikpropper kan De købe hos radioforhandleren.

GRAMMOFONTILSLUTNING

Modtageren er forsynet med en stikdåse for tilslutning af grammofon (5), f. eks. B & O G 42 VF, eller et grammofonværk med krystal pick-up. Omskiftningen til grammofon sker ved nedtrykning af knap (15). Deres radioforhandler kan tilpasse modtageren til Deres pick-up type.

BÅNDOPTAGERTILSLUTNING

Modtageren er forsynet med en stikdåse (5) for tilslutning af båndoptager. Stikdåsen er forbundet således, at den kan anvendes både til ind- og afspilning. Ved afspilning nedtrykkes knappen (15).

Båndoptageren forbindes med modtageren gennem en ledning, som De kan købe hos Deres radioforhandler.

For tilslutning af højttaler, grammofon eller båndoptager og udvendig antenne må bundstykket i Beolit 800 aftages. Ledningerne føres gennem de to hak i bundstykket.

SERVICE OG GARANTI

Såfremt modtageren ikke arbejder normalt eller bliver tavs, og den er under garanti, beder vi Dem følge de på garantibeviset angivne forskrifter meget nøje.

TEKNISKE SPECIFIKATIONER

AM-antenner:	Ferritantenne for LB og MB. Stavantenne for 49 m-bånd. Tilslutning for udvendig antenne. Ferritantennen kan udkobles på LB og MB.
FM-antenne:	Teleskopisk dipol. Tilslutning for udvendig antenne.
Bølgeområder:	Lange: 147— 320 KHz, 2040—940 m. Mellem: 520—1603 KHz, 578—184 m. 49 m: 5,95— 6,2 MHz, 50,5—48,4 m. FM: 87,5— 108 MHz.
Ekstrahøjttaler:	3,5 Ω gennem DIN-stik, der kan afbryde den indbyggede højttaler.
Grammofon tilslutning:	Gennem DIN-stik. Omskiftning ved trykknap.
Forbrug:	Nedrejet styrke: ca. 28 mA. Stuestyrke: ca. 50 mA.
Batteri:	6 stk. "Steel Power" [VII—36].
Båndoptager tilslutning:	Gennem DIN-stik. Ind- og afspilning.
Højttaler:	Oval 125 × 230 mm.

Mål Beolit 700:	333 mm bred, 244 mm høj, 94 mm dyb.
Mål Beolit 800:	349 mm bred, 240 mm høj, 98 mm dyb.
Udgangseffekt:	1,8 watt max. 1,1 watt med mindre end 10% klir.
Vægt Beolit 700:	3,55 kg med elementer.
Vægt Beolit 800:	4,3 kg med elementer.

Transistorer og dioder:

AF 106	signalfrekvensforstærker, FM.
AF 124	selvsvingende blandingstrin, FM.
AF 116	Første MF-forstærker, FM. Selvsvingende blandingstrin, AM.
AF 116	Anden MF-forstærker, FM. Første MF-forstærker, AM.
AF 116	Tredie MF-forstærker, FM. Anden MF-forstærker, AM.
SE 4002	LF-forstærker.
AC 151	drivertrin for udgang.
2 stk. AC 153	push pull udgang.
OA 79	detektordiode, AM.
2×OA 79	detektordiode, FM.
BA 101	Indtrækkerdiode.
1,4 ST 1	spændingsstabilisator.

Radicator: Kombineret batteri- og afstemningsindikator, type 858 H 45. (R 101).

Følsomheder: AM 14—125 uV/m for 3 dB støjafstand.
FM 1,6 uV EMK for 12 dB støjafstand.

Ret til ændringer forbeholdes.

BRIEF OPERATING INSTRUCTIONS

See following pages for additional information.

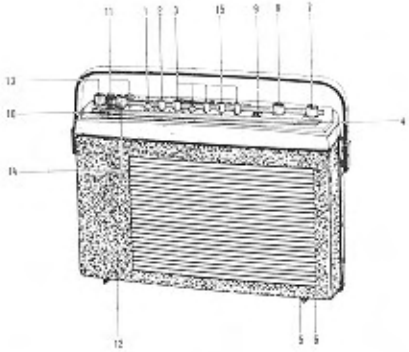

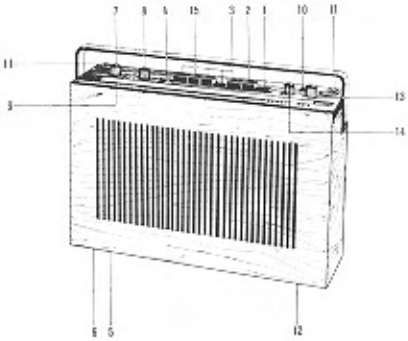

1. ○ ● **On/off Switch.**
   To switch on the receiver, press this button. To switch off, press the same button again.

2. Ψ **-AFC.**
   On long- and mediumwaves the button acts as aerial switch.
   On FM the AFC is cut out when the button is depressed.

3. **Wave Band.**
   To switch over to the desired wave band, press the button concerned.
   For listening on the FM band, see detailed, instructions under FM.

4. **AM Dial.**

5. **Jack for Gramophone and Tape Recorder.**

6. **Jack for External Speaker.**

7. **Treble Control.**
Advancing this control in the clockwise direction, increases the treble range.

8. **Tuning Control.**
Tune in the station you want to listen to. Correct reproduction will be obtained only when the station has been tuned in correctly. Adjust volume if necessary.

9. **FM Dial.**

10. **Radicator.**
See detailed instructions in the section RADICATOR.

11. **Telescoping Whips.**

12. **Jack for External Aerial.**
(Only plugs with short centre prongs can be used, max. 12 mm).

13. **Volume Control.**

14. **Bass Control.**

15. **Gramophone and tape recorder Push-button.**
Operates as described under the sections:
Gramophone connection.
Tape recorder connection.

RADICATOR

Your receiver is equipped with a Radicator, which indicates the battery voltage and facilitates tuning.

To check the battery voltage, switch on the receiver and set its control so that no station is being received. The easiest way of doing this is to depress the medium-wave and 49-m-band buttons at the same time. The Radicator pointer will go to the green section of the scale if the battery is O.K. If the pointer goes only to the red scale section, the battery is spent and should be replaced. The set may still be able to work, but it will not be capable of full performance, and there is a danger that the dry cells may give off liquid, which may damage the receiver.

To tune in a station, turn the tuning control until the station you want to listen to makes the Radicator pointer go to maximum tuning. When receiving on the built-in aerials of the receiver it is important that you rotate the receiver and move it about until you find the position of the receiver that will bring the Radicator pointer to maximum tuning. Rotating the receiver and moving it about is especially important when you want to listen to a weak station indoors as reception may vary considerably between places only a few yards apart, due to water pipes, concrete reinforcement etc.

For direction finding (see Section TAKING BEARINGS), the Radicator is used as follows: While listening to the station whose direction you want to find, tune for maximum Radicator indication, and then turn the receiver for minimum Radicator indication. — The Radicator makes accurate direction finding easy.

DUPLEX DIAL DRIVE. The receiver has duplex dial drive, which means that there are two seperate dial drives, one for AM and one for FM. The advantage of this arrangement is that when switching from AM to FM or from FM to AM you may tune in on the desired station in the latter band without leaving the station in the former band. Therefore, to return to the station in the former band, all you have to do is to press the proper push-button - you do not have to use the dial drive.

RECEPTION IN THE AM BANDS (longwaves, mediumwaves and 49-m-band).

The receiver has a built-in ferrite aerial which operates on long waves and medium waves. On 49-m-band the whip marked "49 m" functions as AM aerial. For full sensitivity in the "49 m" band, this whip should be pulled up to full length - without, however, laying it down flat. Where reception is desired under poor conditions, for instance in a closed motor-car or in a ferro-concrete building, best results will be obtained by connecting an external aerial to the receiver and cutting out the built-in ferrite aerial on LW and MW by depressing the aerial button.

If reception is poor indoors and no outdoor aerial is available, best results will be obtained by placing the receiver near a window.

The ferrite aerial is mounted longitudinally in the receiver, and as it possesses a certain amount of directivity the receiver should be rotated slowly back and forth until best reception is obtained. Likewise, an undesired station can be suppressed by similarly rotating the receiver for minimum signal from the station in question. This may possibly reduce the signal from the desired station as well, but since the angle over which the desired station is strong is much greater than that in which the undesired station is suppressed, considerable improvement is possible with the procedure described.

TAKING BEARINGS

The directional properties of the receiver can be utilized for taking bearings. The procedure is as follows: Tune in a station whose location you know, for instance one of the marine radio beacons operating between 300 and 320 kc/s in the long wave band, and then rotate the receiver for minimum signal. As mentioned above, this direction is very well-defined, and the station will therefore be found on a straight line lengthwise through the receiver. Next, the direction of the line through the station should be drawn on a map that is oriented with respect to the four points of the compass, after which a second bearing should be taken on another station. This bearing, too, should be drawn on the map, and the location of the receiver will now be found as the point where the two lines intersect. A check may be obtained by taking a third bearing.

RECEPTION IN THE FM BAND

The built-in FM aerial is designed as a dipole consisting of two telescoping rod sections. If reception is poor, an improvement may be obtained by pulling up the two dipole sections beginning with the section, which is not marked "49 m". In some cases satisfactory reception may be obtained by pulling this section only partly up. A slight click from a built-in ball lock indicates that the aerial has been pulled up to full length. If reception is very poor, and for long-distance reception, you should pull both dipole sections up to full length as described above and lay them down in the horizontal plane, thereafter rotating the receiver for best reception. If there is not enough room so that the aerial can be laid down flat, you may leave it at an angle of 45 degrees. If you are in a closed car or a ferro-concrete building, where no improvement results from pulling the aerial up, you will get better reception by connecting an outside aerial to the aerial jack, which is common to AM and FM.
On FM, the receiver has an automatic control circuit which keeps stations correctly tuned. This circuit may be cut out by depressing the aerial button (2).

BATTERY

The receiver should be equipped with six dry cells (American standard: Type D). The life of a set of dry cells is between 200 and 300 hours, depending on the type used and on the

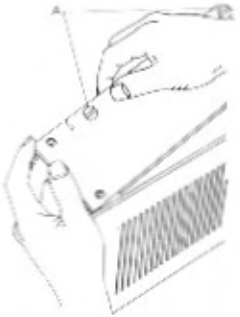

When dismounting the bottom plate in Beolit 800 the screws marked "A" must be turned in order to make parallel the slot, with the long sides of the receiver.

After this, pull out the bottom plate in the side, where the screws are placed.

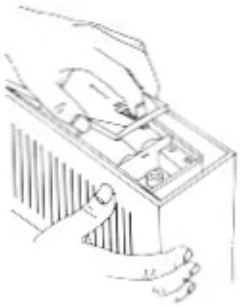

The elements in the middle must be taken out first and mounted last.

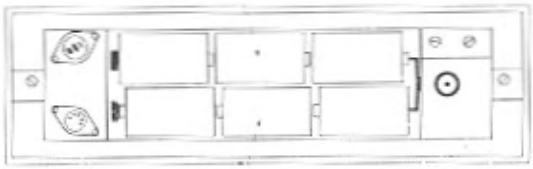

volume level at which the receiver is operated as the currant drain increases with the volume level.

You can replace the cells yourself — or you can have your dealer do the job for you.

All six cells should be replaced at the same time, and the receiver may suffer damage if left with spent cells in it. Regarding the proper time for battery replacement, see the section RADICATOR.

EXTERNAL SPEAKER AND HEADPHONES

The receiver has a jack (6) for connection of an external speaker or headphones. By connecting a good-quality external speaker you will get even better volume and tonal performance than is possible with the small cabinet of a transistor radio. By turning the plug over 180 degrees you can choose whether the built-in speaker is to be cut out while you are using the external speaker or whether it is to operate together with the external speaker. A pair of headphones may likewise be plugged into the jack, but note that their impedance should preferable be 5 ohms.

Jack plugs are obtainable at your dealer's.

GRAMOPHONE CONNECTION

The receiver has a jack for connection a gramophone (5). Switching to gramophone is done by depressing the push-button (15). Your dealer can rewire your receiver to match your particular type of pick-up.

TAPE RECORDER CONNECTION

The receiver has a jack (5) for connection of a tape recorder. The jack is wired so that it can be used for both recording and playback. For playback, press the gramophone push-button.

The tape recorder is to be connected to the receiver through a cable (obtainable at your dealer's).

Before connection of speaker, gramophone or tape recorder in Beolit 800, remove the bottom plate. The cables must be lead out through the 2 dents in the bottom plate.

TECHNICAL SPECIFICATIONS

AM Aerial:	Ferrite aerial for LW and MW. Telescoping whip for 49 m-band. Jack for external aerial. Ferrite aerial may be cut out on LW and MW.
FM Aerial:	Telescoping dipole. Jack for external aerial.
Wave Bands:	Long: 147— 320 kc/s. 2040— 940 m. Medium: 520—1600 kc/s. 578— 188 m. 49 m: 5,95— 6,2 Mc/s. 50,5—48,4 m. FM: 87,5— 108 Mc/s.
External Speaker Connection:	3.5 ohms, through DIN standard jack plug which can cut out the built-in speaker.
Gramophone Connection:	Through DIN standard jack plug. Push-button switching.
Battery Drain:	Low volume: approx. 28 mA. 50 mW output power: 57 mA.
Battery:	6 American standard Type D dry cells.
Tape Recorder Connection:	Through DIN standard jack plug. Record and Playback.
Speaker:	Oval 4,9×9,1 in. (125×230 mm).

Beolit 700 Dimensions in inches:	13,1 in. wide, 9,6 in. high, 3,7 in. deep.
Dimensions in mm:	333 mm. wide, 244 mm. high, 94 mm. deep.
Beolit 800 Dimensions in inches:	13,7 in. wide, 9,45 in. high, 3,85 in. deep.
Dimensions in mm:	349 mm. wide, 240 mm. high, 98 mm. deep.
Power Output:	1,8 watts max. 1,1 watts < 10% distorsion.
Weight Beolit 700:	7,8 lbs. (3,55 kg) incl. of dry cells.
Weight Beolit 800:	9,5 lbs. (4,3 kg) incl. of dry cells.

Transistors and Diodes:

AF 106	Signal amplifier, FM.
AF 124	Self-excited mixer, FM.
AF 116	1st IF amplifier, FM. Self-excited mixer, AM.
AF 116	2nd IF amplifier, FM. 1st IF amplifier, AM.
AF 116	3rd IF amplifier, FM. 2nd IF amplifier, AM.
SE 4002	Voltage stabilizer.
AC 151	AF amplifier.
Two AC 153's	Driver for output stage.
OA 79	in push-pull (output stage).
Two OA 79's	Detector diode, AM.
BA 101	Detector diodes, FM.
1,4 ST 1	AFC diode.

Radicator: Type 858 H 45 (R 101) combined battery and tuning indicator.

Sensitivities:
AM: 14—125 uV/m for 3 dB signal-noise separation.
FM: 1,6 uV EMF for 12 dB signal-noise separation.

The right to alteration of the contents is reserved.

KURZGEFASSTE BEDIENUNGSANLEITUNG

Für weitere Auskünfte, bitte die nachstehenden Seiten sehen.

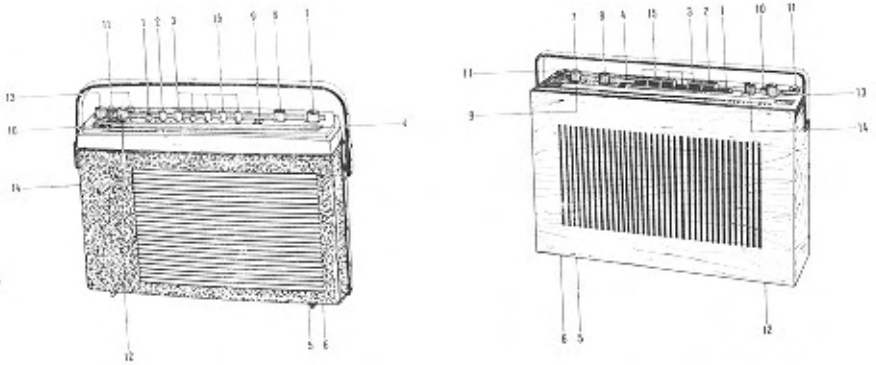

1. ○ ● **Ein/Aus-Schalter.**
   Zum Einschalten des Gerätes drücken Sie bitte diese Taste. Zum Ausschalten bitte nochmals drücken.

2. Y -**AFC.**
   Auf Lang- und Mittelwelle arbeitet diese Taste als Antennenumschalter (zwischen eingebauter und angeschlossener Antenne). Auf UKW ist die AFC ausgeschaltet bei niedergedrückter Taste.

3. **Wellen-Wahltasten.**
   Zum Empfang der gewünschten Welle drücken Sie bitte die entsprechende Taste. Für UKW-Empfang siehe Einzelheiten unter UKW.

4. **K-M-L - Skala.**

5. **Anschlussbuchse für Plattenspieler und Tonbandgerät.**

6. **Anschlussbuchse für Zusatzlautsprecher.**

7. **Höhenregler.**
Zur verstärkten Höhenwiedergabe bitte im Uhrzeigersinn drehen.

8. **Stationswähler.**
Hiermit bitte den gewünschten Sender einstellen. Einwandfreie Wiedergabe nur bei genauer Einstellung.

9. **UKW-Skala.**

10. **Radicator.**
Ausführliche Angaben hierüber siehe unter RADICATOR.

11. **Teleskop-Antenne.**

12. **Buchse für Aussenantenne.**
(nur für Stecker mit Kurzer Zentrums-Spitze; max. 12 mm).

13. **Lautstärke-Regler.**

14. **Bassregler.**
Zur verstärkten Basswiedergabe bitte im Uhrzeigersinn drehen.

15. **Plattenspieler- und Tonbandgeräte-Taste.**
Siehe Beschreibung:
Plattenspieler-Anschluss.
Tonbandgeräteanschluss.

RADICATOR

Ihr Gerät ist ausgestattet mit einem „Radicator" (Anzeigeinstrument) für die Anzeige von Batteriezustand und Sendereinstellung.

Um den Batteriezustand zu prüfen, schalten Sie bitte das Gerät ein und drücken zusätzlich gleichzeitig die KW- und die MW-Tasten. Wenn die Batterien noch in Ordnung sind, steht der Zeiger des Radicators im grünen Feld. Bleibt der Zeiger im roten Feld, dann sind die Batterien zu schwach und sollten erneuert werden; auch wenn das Gerät noch spielt. Die Batterien sind zu alt und könnten auslaufen, was Ihr Gerät zerstören würde.

Zur Sendereinstellung drehen Sie bitte den Stationswähler bis der gewählte Sender den Zeiger des Radicators zum grösstmöglichen Ausschlag bringt. Falls Sie mit den eingebauten Antennen empfangen, ist die Stellung des Gerätes von Bedeutung; drehen Sie es so, dass der Zeiger den besten Empfang anzeigt. Auch die Nähe von Heizungs- und Wasserrohren oder grossen Betonwänden beeinflusst die Empfangsleistung.

Zur Richtungsbestimmung von Sendern (siehe auch „Anpeilen") wird der Radicator gebraucht; bei bestmöglicher Sendereinstellung drehen Sie bitte das Gerät und der Zeiger reagiert auf jede Richtungsänderung.

Duplex-Skala. Der Beolit hat einen Duplex-Skalenantrieb, d.h. es sind zwei getrennte Skalen vorhanden, eine für K-M-L und eine UKW. Durch die Besonderheit dieser Einrichtung kommen Sie beim Umschalten von AM auf FM oder FM auf AM stets auf die vorher eingestellte Station zurück. Ein Tastendruck genügt also, um den zuletzt eingestellten Sender des anderen Wellenbereiches einzuschalten.

Empfang der AM-Wellen (KW-MW-LW).

Das Gerät hat eine eingebaute Ferrit-Antenne, die für Mittel- und Langwelle arbeitet. Im 49 m-Band benutzen Sie die mit „49 m" markierte Teleskop-Antenne; bitte ganz herausziehen und nicht flachlegen. In einem geschlossenen Auto oder in einem Betonbau ist der Anschluss einer Aussenantenne zu empfehlen. Hierbei ist die eingebaute Ferrit-Antenne durch Drücken der Antennentaste auszuschalten. Falls bei ungünstigen Empfangsverhältnissen keine Aussen-

antenne verfügbar ist, wird der Empfang durch Aufstellen des Gerätes in der Nähe des Fensters verbessert.

Die Ferrit-Antenne ist längs im Gerät eingebaut. Dies hat eine gewisse Richtwirkung; drehen Sie das Gerät so lange, bis die beste Wiedergabe erreicht ist. Andererseits kann hiermit auch ein unerwünschter Sendereinfall unterdrückt werden. Hierfür drehen Sie ebenfalls das Gerät, bis die unerwünschte Station nicht mehr zu hören ist.

Anpeilen eines Senders und Standortbestimmung.

Die Richtungsempfindlichkeit des Gerätes kann zur Peilung benutzt werden. Dies geht wie folgt: Stellen Sie einen Sender mit bekanntem standort ein, z.B. eine Marine-Station zwischen 300 und 320 KHz auf Langwelle und dann drehen Sie das Gerät bis zum schwächsten Sendereinfall. In der Verlängerungslinie der Längsseite des Gerätes befindet sich der Sender. Diese Linie zeichnen Sie nun auf einer Karte entsprechend dem Kompass ein. Das gleiche machen Sie mit einem zweiten Sender. Der Schnittpunkt der beiden Linien ist Ihr Standort. Zur Kontrolle können Sie noch einen dritten Sender anpeilen und die Linie eintragen.

Empfang von UKW.

Die eingebaute UKW Antenne ist ein Dipol bestehend aus den zwei Teleskop-Antennen.
In Sendernähe ist der Empfang meist sehr gut. Für entfernt liegende Stationen empfiehlt es sich, die Teleskop-Antenne auszuziehen, und zwar zuerst die **nicht mit „49 m"** markierte. Meist genügt dieser eine Teleskop; ein leichtes Knacken zeigt an, wenn er voll ausgezogen ist. Falls der Sender sehr schwach empfangen wird, ziehen Sie bitte beide Teleskope heraus und legen sie flach; durch Drehen des Gerätes dann für maximalen Empfang sorgen. Falls der Raum zu klein ist, können die Teleskope auch in einem Winkel von 45° gestellt werden. In einem geschlossenen Wagen oder Betonbau empfiehlt sich eine Aussenantenne für AM und FM. Auf UKW hat das Gerät einen automatischen Stations-Fang-Kreis, der die eingestellte Station festhält. Diese Automatik kann durch Drücken der Antennentaste (2) ausgeschaltet werden.

Batterien.

Das Gerät arbeitet mit sechs Trockenzellen Typ UM1. Die Lebensdauer eines Batteriesatzes hängt von der gewählten Typ und der Lautstärke ab, mit der Sie normalerweise spielen; durchschnittlich 200—300 Stunden.

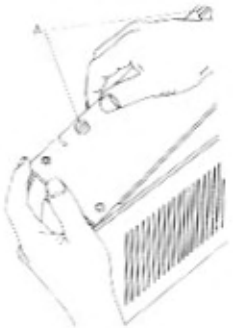

Bei Entfernung der Bodenplatte, bitte die mit „A" markierten Schrauben drehen, so dass die Kerbe parallel zu den langen Seiten ist.

Man muss zuerst die Bodenplatte ausziehen in der Schraubseite.

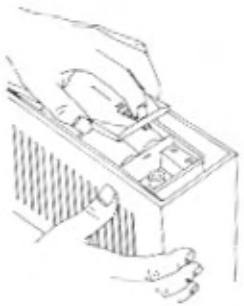

Einsetzen zulezt.

ausnehmen zuerst

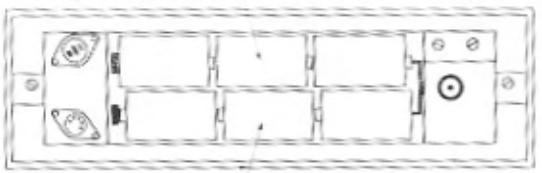

Einsetzen zulezt.

ausnehmen zuerst

Den Batteriesatz können Sie leicht selbst auswechseln. Alle sechs Zellen sollten stets rechtzeitig und zur gleichen Zeit ausgewechselt werden; falls dies versäumt wird, könnte das Gerät zerstört werden (siehe unter „Radicator").

Zusatzlautsprecher und Kopfhörer.

Das Gerät hat eine Anschlussbuchse (6) für Zusatzlautsprecher oder Kopfhörer. Wenn Sie einen qualitativ hochwertigen Lautsprecher anschliessen, werden Sie eine weit bessere Wiedergabe haben als mit dem eingebauten Lautsprecher in dem kleinen Gehäuse. Wenn Sie den Stecker des Lautsprechers um 180° verdreht einstecken, können Sie nach Wunsch hiermit den eingebauten Lautsprecher ausschalten. Auch ein Paar Kopfhörer können Sie so anschliessen, wenn die Anpassung stimmt (5 Ohm).
Normstecker erhalten Sie bei Ihrem B & O - Händler.

Plattenspieler-Anschluss.

Das Gerät hat eine Buchse für Plattenspieler-Anschluss (5). Ihr B & O - Händler kann Ihr Gerät den verschiedenen Tonabnehmersystemen anpassen. Einschalten des Gerätes durch Drücken der Plattenspielertaste.

Tonbandgeräte-Anschluss.

Die gleiche Anschlussbuchse (5) wie oben ist auch für den Anschluss eines Tonband-Gerätes ausgelegt. Die Buchse ist für Aufnahme und Wiedergabe ausgelegt. Zur Wiedergabe drücken Sie bitte die Plattenspielertaste.
Das Tonbandgerät wird mit einem Adapter an Ihr Gerät angeschlossen. Einen Adapter liefert Ihnen Ihr B & O - Fachhändler.

Zum Anschluss der Zusatzgeräte in Beolit 200 lösen Sie erst die Bodenplatte und führen dann die Kabel durch die kleinen Ausschnitte derselben.

TECHNISCHE DATEN

AM-Antenne:	Ferritantenne für LW und MW. Teleskopantenne für 49 m-Band. Buchse für Aussenantenne. Ferritantenne kann abgeschaltet werden auf LW und MW.		
FM-Antenne:	Teleskop-Dipol-Antenne. Buchse für Aussenantenne.		
Wellenbereiche:	Lang:	147— 320 KHz	2040—940 m
	Mittel:	520—1600 KHz	578—188 m
	49 m:	5,95— 6,2 MHz	50,5—48,4 m
	UKW:	87,5— 108 MHz	

Zusatz-Lautsprecher:	DIN-Anschlussbuchse mit Umkehranschlussmöglichkeit zum Ausschalten des eingebauten Lautsprechers, 3,5 Ohm.
Plattenspieler-Anschluss:	DIN-Anschlussbuchse. Drucktastenschalter.
Batterie-Verbrauch:	Bei niedrigem Lautstärkepegel etwa 28 mA. Bei 50 mW-Ausgangsleistung 57 mA.
Batterie-Typ:	6 Stück Trockenzellen UM 1.
Tonbandgeräte-Anschluss:	DIN-Anschlussbuchse für Aufnahme und Wiedergabe.
Lautsprecher:	Oval 125×230 mm.
Beolit 700 Abmessungen:	13,1 inch. breit, 9,6 inch. hoch, 3,7 inch. tief. 333 mm breit, 244 mm hoch, 94 mm tief.
Beolit 800 Abmessungen:	13,7 inch. breit, 9,45 inch. hoch, 3,85 inch. tief, 349 mm breit, 240 mm hoch, 98 mm tief.
Ausgangsleistung:	1,8 Watt max., 1,1 Watt $<$ 10% Klirrfaktor.
Gewicht Beolit 700:	7,8 lbs/3,55 kg incl. Batterien.
Gewicht Beolit 800:	9,5 lbs/4,3 kg incl. Batterien.
Transistoren und Dioden:	AF 106 Eingangsverstärker FM AF 124 Mischstufe FM AF 116 {erster ZF-Verstärker FM, Mischstufe AM} AF 116 {zweiter ZF-Verstärker FM, erster ZF-Verstärker AM} AF 116 {dritter ZF-Verstärker FM, zweiter ZF-Verstärker AM} SE 4002 AF-Verstärker AC 151 Treiber für Endstufe Zwei AC 153 Gegentaktendstufe OA 79 Detector diode, AM Zwei OA 79 Detector dioden, FM BA 101 AFC-Diode 1,4 ST 1 Spannungs-Stabilisator
Radicator:	Typ 858 H 45 (R 101) kombinierte. Batteriezustands- und Sendereinstellungs-Anzeige.
Empfindlichkeiten:	AM: 14—125 uV/m bei 3 dB Störspannungsabstand. FM: 1,6 uV EMF bei 12 dB Störspannungsabstand.

Technische Änderungen vorbehalten.

Stationer på 49 m-bändet.

Station:	Land:	Frekvens MHz:
Paris	Frankrig	5,955
Addis Ababa	Ethiopien	5,955
Deutsche Welle	Tyskland	5,955
Trans World Radio	Monaco	5,960
Radio Roma	Italien	5,960
Radio Free Europe	Tyskland	5,960
BBC London	England	5,965
Radio Roma	Italien	5,965
Radio Free Europe	Tyskland	5,97
München	Tyskland	5,97
BBC London	England	5,975
Deutsche Welle	Tyskland	5,98
Radio Nederland	Holland	5,98
Radio Roma	Italien	5,985
Radio Free Europe	Tyskland	5,985
Radio Nederland	Holland	5,985
BBC London	England	5,990
Radio Free Europe	Tyskland	5,990
Horby	Sverige	5,990
Deutsche Welle	Tyskland	6,000
Berlin RIAS	Tyskland	6,005
BBC London	England	6,010
Radio Roma	Italien	6,010
Radio Free Europe	Tyskland	6,015
Deutsche Welle	Tyskland	6,015
München	Tyskland	6,020

Radio Free Europe	Tyskland	6,020
Radio Nederland	Holland	6,020
Radio Nederland	Holland	6,025
Mühlacker	Tyskland	6,030
Radio Nederland	Holland	6,035
BBC London	England	6,035
München	Tyskland	6,040
Schwarzenburg	Schweiz	6,050
BBC London	England	6,050
Radio Liberty	Tyskland	6,055
Schwarzenburg	Schweiz	6,055
München	Tyskland	6,060
Herby	Sverige	6,065
BBC London	England	6,070
BBC London	England	6,080
Radio Nederland	Holland	6,085
Radio Luxembourg	Luxembourg	6,090
Radio Free Europe	Tyskland	6,095
Deutsche Welle	Tyskland	6,100
Radio Free Europe	Tyskland	6,105
BBC London	England	6,110
BBC London	England	6,120
Radio Free Europe	Tyskland	6,125
Radio Norway	Norge	6,130
Radio Free Europe	Tyskland	6,130
Radio Nacional	Spanien	6,130
Warszawa	Polen	6,135
Tangier	Marokko	6,140
Wavre	Belgien	6,140
München	Tyskland	6,140
Allouis	Frankrig	6,145

Deutsche Welle	Tyskland	6,145
BBC London	England	6,150
Deutsche Welle	Tyskland	6,160
München	Tyskland	6,160
Radio Free Europe	Tyskland	6,160
Schwarzenburg	Schweiz	6,165
BBC London	England	6,165
Deutsche Welle	Tyskland	6,170
Tangier	Marokko	6,170
BBC London	England	6,170
Deutsche Welle	Tyskland	6,175
Allouis	Frankrig	6,175
BBC London	England	6,180
Tangier	Marokko	6,180
Radio Nacional	Portugal	6,185
Radio Free Europe	Tyskland	6,185
BBC London	England	6,195
Radio Budapest	Ungarn	5,900
Prag	Czechoslovakiet	5,930
Radio Budapest	Ungarn	6,234

PRINTED IN DENMARK
I-S EXSPRES-TRYKKERIET - STRUER Form. 352 7.65

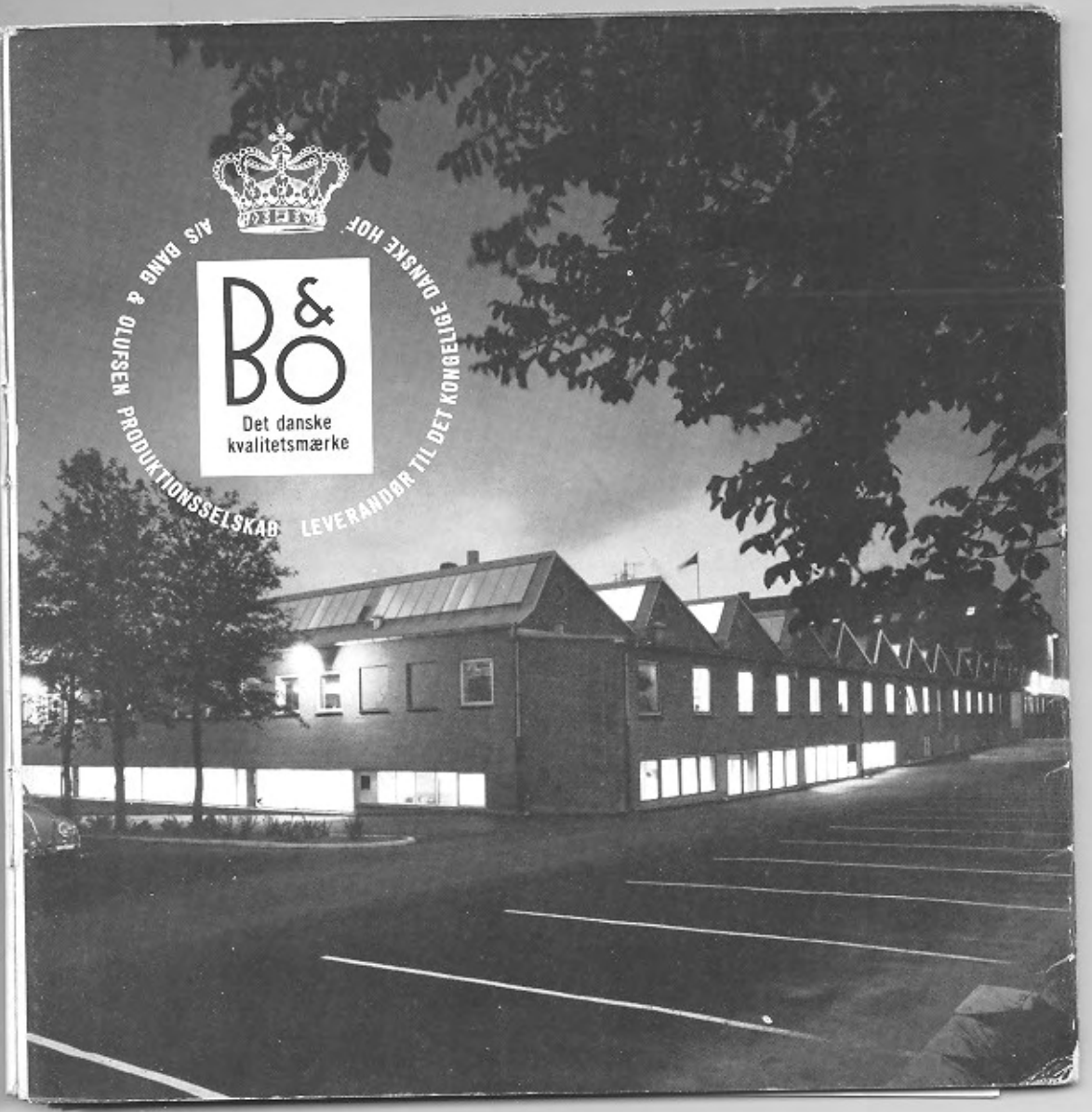
A/S BANG & OLUFSEN PRODUKTIONSSELSKAB
LEVERANDØR TIL DET KONGELIGE DANSKE HOF
B&O
Det danske
kvalitetsmærke